ՄԻԱՁՈՒՅԼ ՊԱՐԶՈՒՆԱԿ Պ-3 Մ1:50

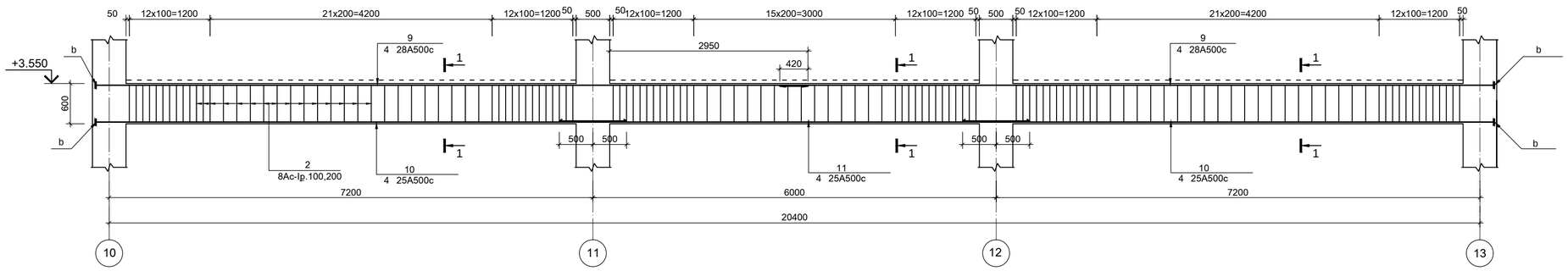

1-1 Մ1:20

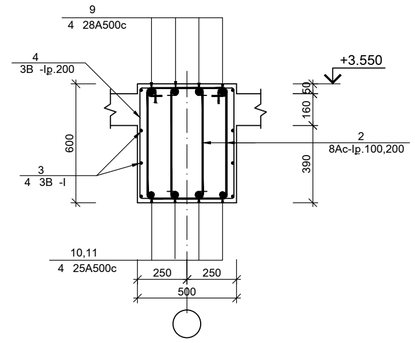

ՄԻԱՁՈՒՅԼ ՊԱՐԶՈՒՆԱԿ Պ-4 Մ1:50

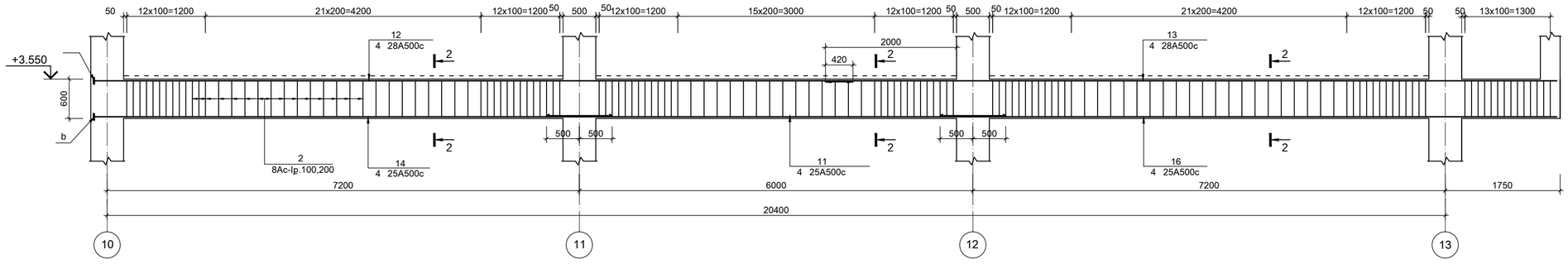

2-2 Մ1:20

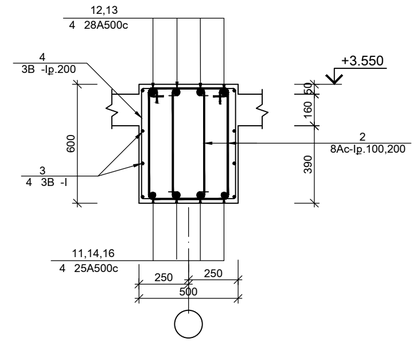

ԵՌԱԿՑՈՒՄ ՀՈՐԻԶՈՆԱԿԱՆ ԷԼԵՄԵՆՏՆԵՐԻ ՀԱՄԱՐ

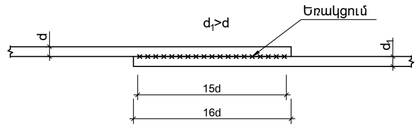

ԵՌԱԿՑՈՒՄԸ ԻՐԱԿԱՆԱՑՆԵԼ Է42Ա ՏԻՊԻ ԷԼԵԿՏՐՈԴՆԵՐՈՎ

ՏՆՕՐԵՆ	Մ.ՀՈՒՄՆՅԱՆ		ԵՐԵՎԱՆԻ ԹԻՎ 153 ԴՊՐՈՑ			
ՆԳՁ	Մ.ՀՈՒՄՆՅԱՆ					
ՆԱԽԱԳԾԵՑ	Ա.ԽԱՍՏՅԱՆ		ԿՈՆՍՏՐՈՒԿՏՈՐԱԿԱՆ ՄԱՍ / II ՄԱՍՆԱՇԵՆՔ/	ՓՈՒԼ	ԹԵՐԹ	ԹԵՐԹԵՐ
ՍՏՈՒԳԵՑ	Ն.ՍՏԵՓԱՆՅԱՆ			ԱՆ	Կ-51	117
			ՄԻԱՁՈՒՅԼ ՊԱՐԶՈՒՆԱԿՆԵՐ Պ-3, Պ-4, ԿՏՐՎԱԾՔՆԵՐ 1-1,2-2	«ՄԱՌԱ ԵՎ ԴՈՒՍՏՐԵՐ» ՍՊԸ		